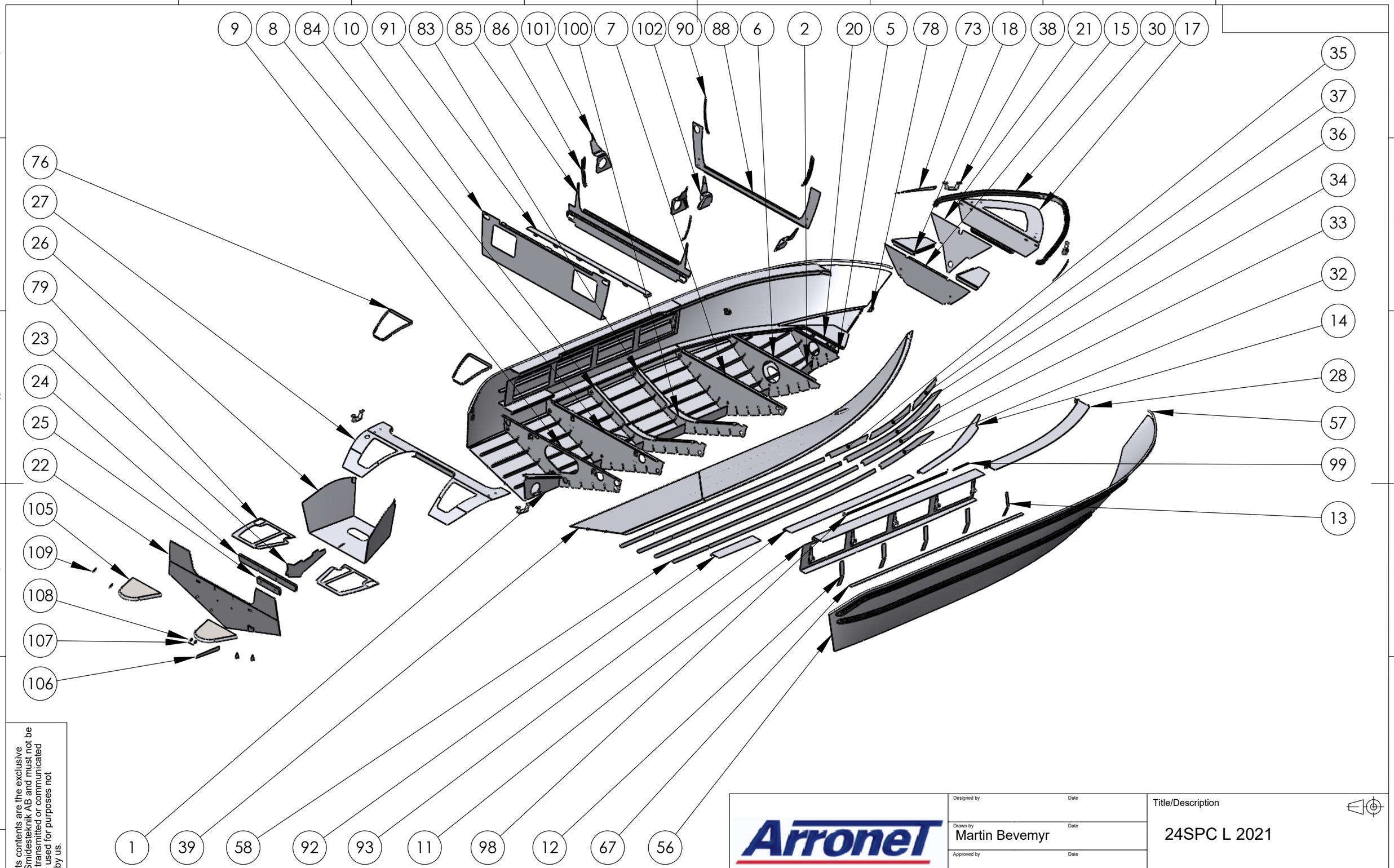

This document and its contents are the exclusive property of Arronet Smidesteknik AB and must not be copied, reproduced, transmitted or communicated to any other party or used for purposes not expressly permitted by us.

Arronet
Arronet Teknik AB
Varvsvägen 2
742 43 Öregrund
Telefon 0173-465 90
info@arronet.se

Designed by	Date		Title/Description
Drawn by: Martin Bevemyr	Date		24SPC L 2021
Approved by	Date		
Weight: Kg	Material	Thickness: t=	
Status		Tolerance	Drawing no / Rev
Scale: 1:200	Format: A3	Sheet/Sheet: 1/2	Rev Part

SOLIDWORKS Educational Product. For Instructional Use Only.

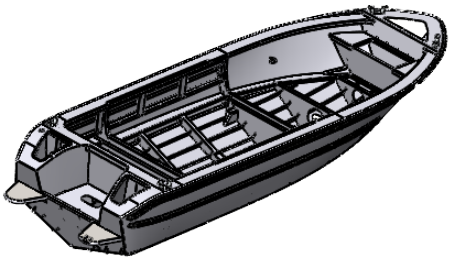

Pos nr	Antal	Titel/Benämning, beteckning
1	1	Köl akter 24 sp-c SP-L
2	1	Köl för 24 SP-c 2018-19-7
5	1	24 sp-c spant 1 2018-19
6	1	24 sp-c spant 2 2018-19
7	1	24 sp-c spant 3 2018-19
8	1	24 sp-c spant 6 2018-19
9	1	24 sp-c spant 7 2018-19
10	1	24 spc akterskott (4.0)
11	1	24 spc skarndäck mid (M-4.0) del 1
12	4	24 spc skarndäck mid (M-4.0) del 2
13	1	24 spc skarndäck mid (M-4.0) del 3
14	1	24 sp-c durkupplag för (M-4.0) 2018-19
15	1	24 sp-c Förtoft låsbar 2018-19_2
17	1	24sp-c Förtoft låsbar 2018-19
18	1	Mirror24 sp-c Förtoft låsbar 2018-29_1
20	1	24 sp-c durkupplag för1 2018-19
21	1	24 sp-c Förtoft låsbar 2018-19_3
22	1	24 sp-c Akterspegel 2018-19
23	1	24 sp-c Akterspegel 2018-19 del 2
24	1	24 sp-c Akterspegel 2018-19 del 3
25	1	24 sp-c Akterspegel 2018-19 del 4
26	1	24,5 sp+spo Motorbrunn
27	1	24,5 sp+spo Skarndäck 2.3
28	1	24,5 sp+spo Skarndäck 3.3 (SP)
30	1	24 sp-c Förtoft låsbar 2018-19_4
32	1	Stringer för 6 24 SP-c 2018-19-1
33	1	Stringer för 5 24 SP-c 2018-19-2
34	1	Stringer för 4 24 SP-c 2018-19-3
35	1	Stringer för 1 24 SP-c 2018-19-4
36	1	Stringer för 2 24 SP-c 2018-19-8
37	1	Stringer för 324 SP-c 2018-19-9
38	2	knap 2015
39	1	SB botten plåt
56	1	Bordsida 24spcL2021
57	1	MirrorPart23^24spcL2021
58	1	Stringer 50x8 24spcL2021
67	1	bords stringer 50x8 24 SP-C
73	1	24 sp-c Förtoft låsbar 2018-19_bordsinpassning
76	1	Skardäck lucka list 24spcL2021
78	1	Stävögla
79	1	24,5 sp+spo Durk 4.7
83	1	24 spc spant 4 2018-19
84	1	24 spc spant 5 2018-19
85	1	24 spc cabinkonv akter (4.0) del 1
86	1	24 spc cabinkonv akter (4.0) del 2
88	1	24 spc cabinkonv för (4.0)
90	1	Mirror24 spc cabinkonv för (4.0) del 1
91	1	24 spc cabinkonv akter (4.0) del 3
92	1	24 spc durkupplag mid (M-4.0) del 1
93	1	24 spc durkupplag mid (M-4.0) del 2
98	1	MirrorCabinkonv skarndäck 23-24 SPC del 1
99	1	MirrorCabinkonv skarndäck 23-24 SPC del 2
100	2	Spantdel 4-5 23-24 SPC (5.0)
101	1	24 spc cabinkonv gummitass (M-5.0)
102	1	24 spc cabinkonv gummitass (M-5.0)_1
105	2	24,5 cx (ub) Badbrygga
106	2	Trimplan (små delarna) del 1
107	2	badstege förtärkning 2020 del 2
108	4	badstege förtärkning 2020 del 3
109	4	Trimplan (små delarna)

This document and its contents are the exclusive property of Arronet Smidesteknik AB and must not be copied, reproduced, transmitted or communicated to any other party or used for purposes not expressly permitted by us.

Designed by | Date

Drawn by: Martin Bevemyr | Date

Approved by | Date

Weight: Kg | Material | Thickness: t=

Status | Tolerance

Scale: 1:200 | Format: A4 | Sheet/Sheet: 2/2 | Rev Part

Title/Description

24SPC L 2021

Drawing no | Rev

Arronet
Arronet Teknik AB
Varvsvägen 2
742 43 Öregrund
Telefon 0173-465 90
info@arronet.se

SOLIDWORKS Educational Product. For Instructional Use Only.